PRODUTTORI DI IMPIANTI AVICOLI
Productores de POULTRY EQUIPMENT
Equipos Avícolas MANUFACTURERS
PRODUCTEURS DÉQUIPEMENTS
Производители AVICOLES
оборудования для птицеводства
مصنعي معدات الدواجن 鸡禽饲养设备
PRODUTORES 가금류 장비 제조업체
DE INSTALAÇÕES AVÍCULAS KÜMES
養鶏設備メーカー HAYVANLARI
EKİPMANI ÜRETİCİLERİ
ผู้ผลิตอุปกรณ์สำหรับการผลิตสัตว์ปีก

VALLI®

MADE IN ITALY

OVAIOLE

Volo - VLV

VOLIERA PER OVAIOLE - SISTEMA ALTERNATIVO



una scelta di qualità

... IN LIBERTÀ

www.valli-italy.com

info@valli-italy.com

+39.0543.975311

YouTube

web

VALLI S.r.l.
Via Selva,14 - 47122 Forlì FC - ITALY

Volo - **VLV** standard intramontabile

VOLIERA PER OVAIOLE - SISTEMA ALTERNATIVO

Area utile:

4.83 m² per metro lineare

6.03 m² per metro lineare con piattaforma

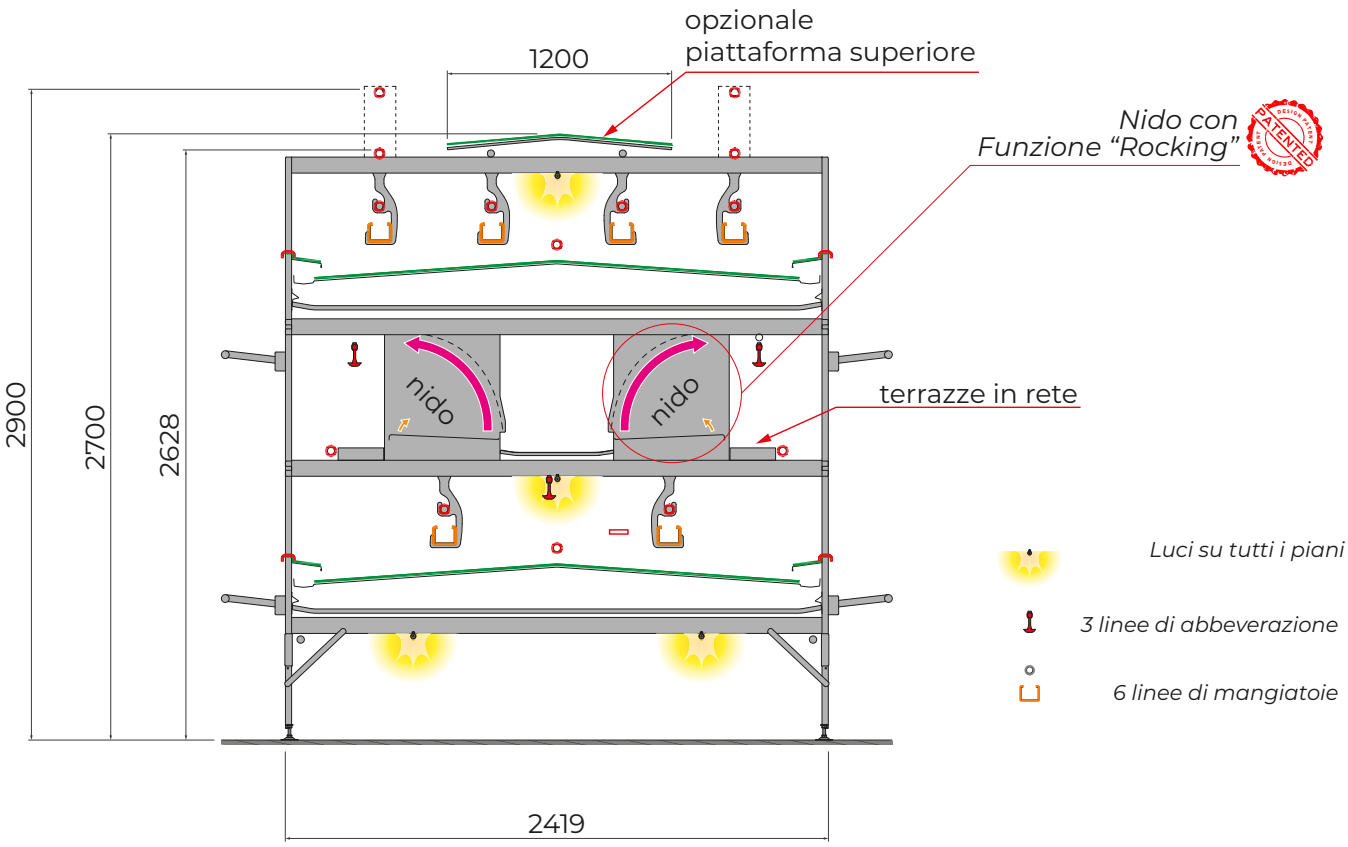

- 2 nidi al secondo piano (larghezza 0.50 m o 0.60 m)
- 1 nastro uova comune al centro (larghezza 0.50 m)
- Lunghezza dell’elemento: 2900 mm
- Ottimo rapporto tra superficie utile, spazio di alimentazione e posatoi
- Una linea di abbeverazione di fronte ai nidi ed una sul 1° piano
- Nastri per la raccolta deiezioni sul 1° e 3° piano, nidi e terrazze sul 2° piano
- Piattaforma superiore aggiuntiva disponibile come optional (1,2 m per tutta la lunghezza dell’elemento utilizzabile come superficie utile)
- “terrazze” facilmente removibili per una migliore pulizia e manutenzione
- Espulsore automatico degli animali dai nidi con funzione “rocking”
- “Terrazze” disponibili in rete vicino al nido
- Smontaggio del nido per una semplice e rapida ispezione/pulizia nella parte posteriore
- Piedini in acciaio inox
- Disponibile con o senza tubo in “pvc” per l’essicazione della pollina
- Disponibile anche in configurazione multipiano con camminamenti intermedi
- Copertura nastro uova disponibile su richiesta



Volo - **VLV E** l'alternativa con nidi centrali

VOLIERA PER OVAIOLE - SISTEMA ALTERNATIVO

Area utile:

5.68 m² per metro lineare

6.88 m² per metro lineare con piattaforma

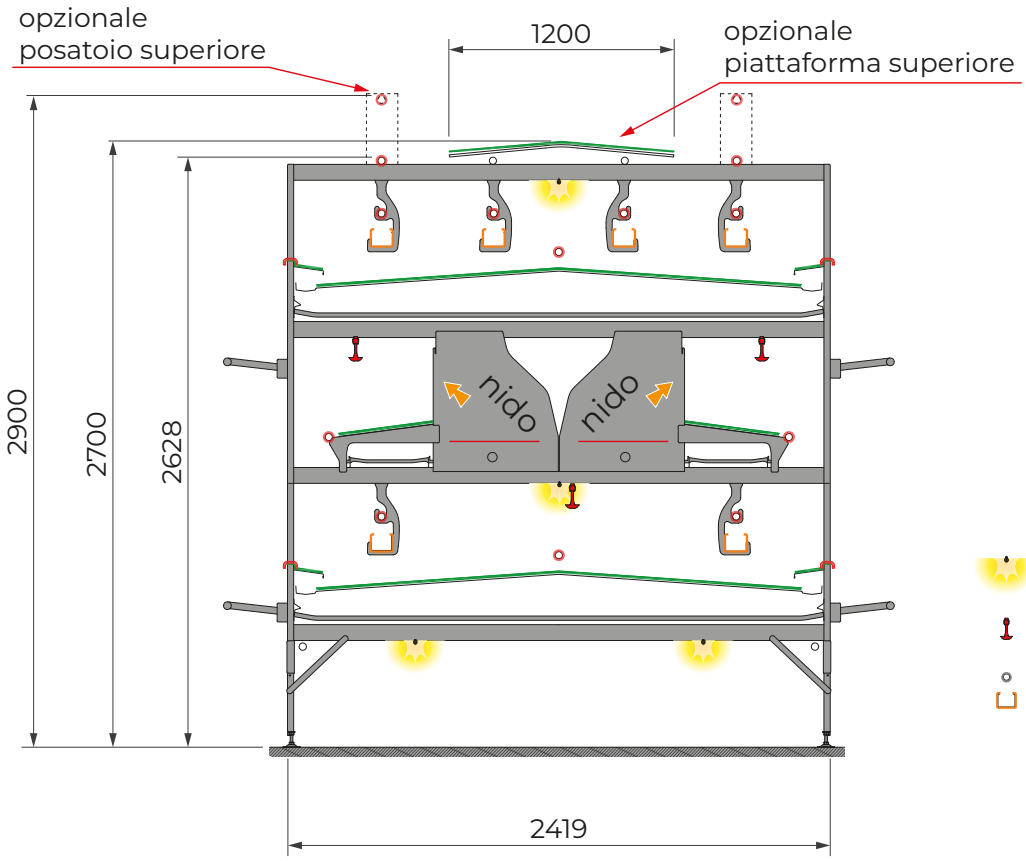

Caratteristiche in più rispetto a VLV standard

- 2 Nidi centrali al secondo piano (larghezza 0.55m)
- 2 Nastri Uova (larghezza 0.35m)
- Copertura nastri uova utilizzabile come superficie utile
- Espulsore automatico degli animali dai nidi con elevazione pavimentazione
- Una linea di abbeverazione di fronte a entrambi i nidi ed una sul 1° piano



Le altezze possono essere ridotte in funzione alla regolazione del piedino
Valli si riserva di apportare modifiche a particolari tecnici e misure relative ai modelli senza preavviso

Volo - **VLV XL** massima larghezza

VOLIERA PER OVAIOLE - SISTEMA ALTERNATIVO

Area utile:

6.04 m² per metro lineare

7.24 m² per metro lineare con piattaforma aggiuntiva

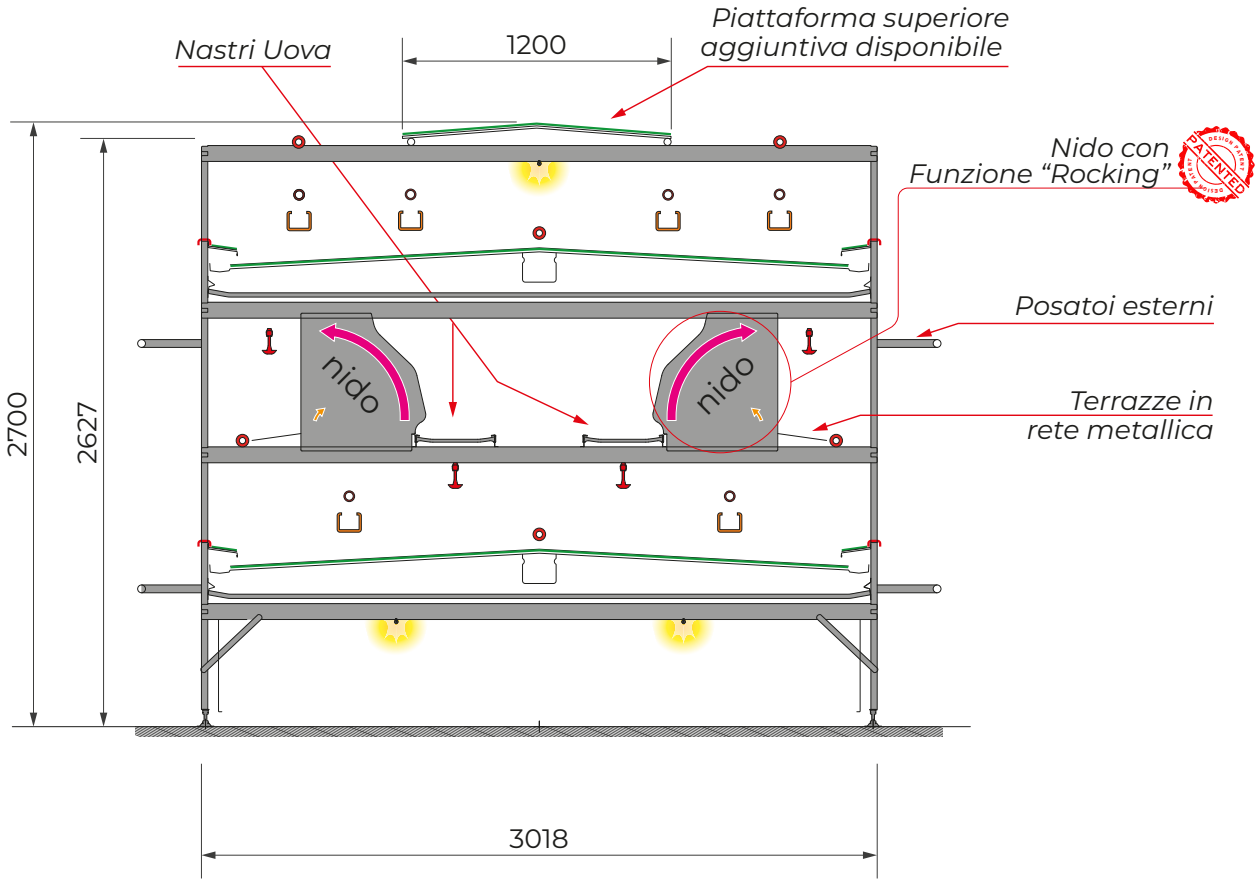

Caratteristiche in più rispetto a VLV standard

- 2 nidi al secondo piano (larghezza 0.50 m o 0.60 m)
- 2 nastri uova interni (larghezza 0.35 m)
- Lunghezza dell'elemento: 2900 mm
- Piattaforma superiore aggiuntiva disponibile come optional (1.0m per tutta la lunghezza dell'elemento utilizzabile come superficie utile)



VOLO VLV offre un ottimo rapporto tra superficie utile, spazio di alimentazione, robusti posatoi e con due linee di abbeverazione di fronte ai nidi e al primo piano